Verrou bec-de-cane
pour cylindre format européen

Installable à droite ou tiroir,
À gauche en option.
Matière : zamak nickelé
Pour cylindre Europe avec panneton vertical
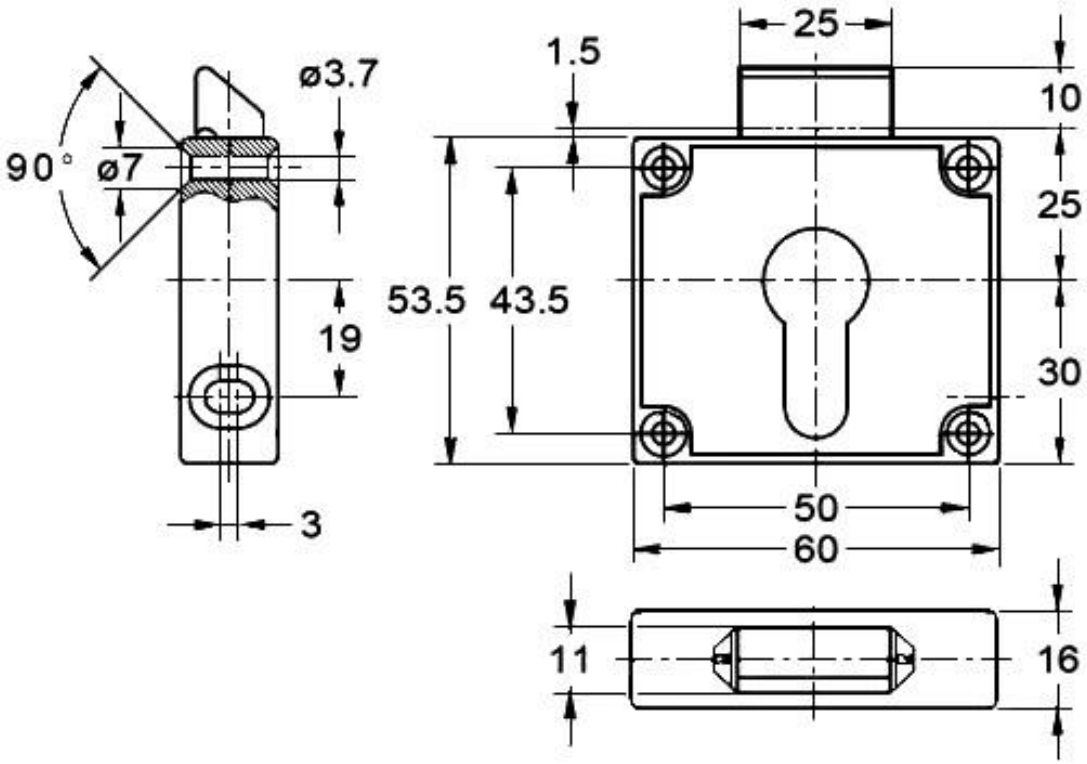
Référence : **E1PBCD054060Z**